Շարժական հենարաններ

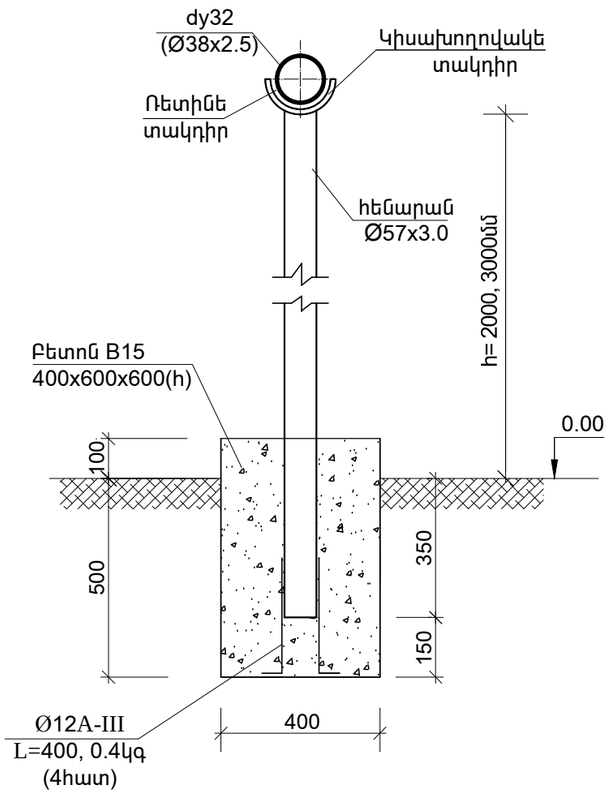

Գազահաշվիչի հենարան

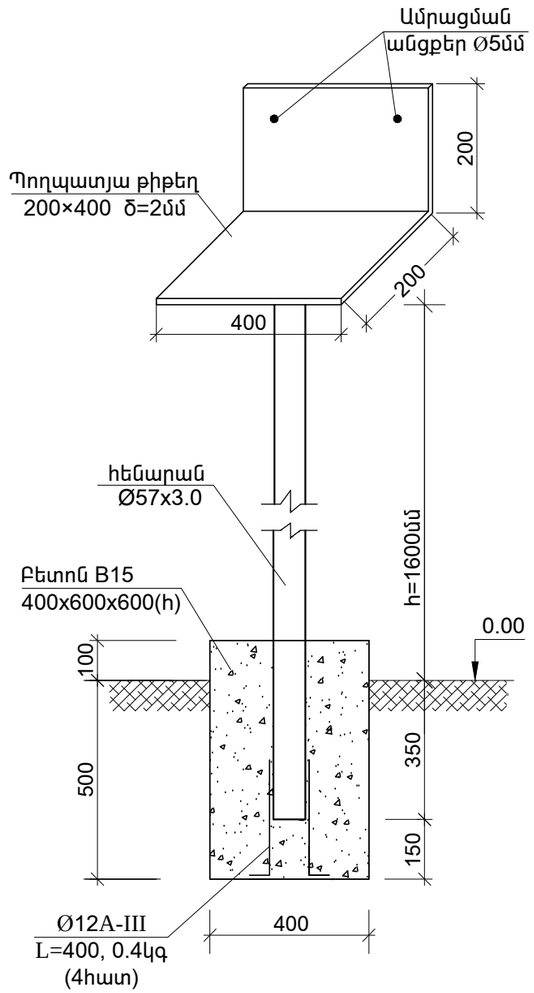

Աշխատանքային ծավալներ

ՀՀ ը/կ	Աշխատանքի անվանում	Տիպ,մակ-նիշ,ստան-դարտ	Չափմ. միավոր	Քանակը	Միավորի կշիռը
1	2	3	4	5	6
1	Գազահաշվիչ պահարանով	AG 75-10	լր-զմ	1	
2	Պողպատյա թիթեղ 200x400մմ, δ=2մմ		$մ^2$ / կգ	0.2 / 2,51	
3	Փական dy32		հատ	1	
4	Պողպատե խողովակների տեղադրում dy32 (Ø38x2.5), ներառյալ ձևավոր մասերը		գծ.մ	30.0	
5	Ներմիացում d=108մմ գործող g/ճ գազատարին		միացում	1	
6	Հենարաններ ոչ ստանդարդ խողովակներից Ø57x3.0		գծ.մ	15.0	
7	Կիսախողովակների տեղադրում հենարաններ վրա		կգ	1.5	
8	Ռետինե տակդիրներ		$մ^2$	0.3	
9	Ամրան Ø12AIII, L=400		կգ	10.0	1.6
10	Փոսերի քանդում ձեռքով բնահողում		$մ^3$	1.5	
11	Բետոնե հիմքերի ստեղծում հենարանների տակ B15		$մ^3$	0.9	
12	Գրունտի ետլիցք ձեռքով		$մ^3$	0.6	
13	Ավելորդ գրունտի հեռացում մինչև 1.0 կմ		$մ^3$ / տ	0.9 / 1.6	
14	Խողովակների արտափչում օդով		գծ.մ	30.0	
15	Խողովակների պնևմատիկ փորձարկում		գծ.մ	30.0	
16	Խողովակների և հենարանների յուղաներկում 2 անգամ		$մ^2$	6.5	

Ծրագրի առաջադրանք՝ TGQ-09				Վարդաձորի մանկապարտեզի կառուցման համար անհրաժեշտ նախագծային աշխատանքներ		
				Գազամատակարարման արտաքին ցանց	ՓՈՒԼ	ԹԵՐԹ	ԹԵՐԹԵՐ
					ԱՆ	Գ-3	3
Նախագծ.	Հ. Ղուկասյան			Աշխատանքային ծավալներ, հենարաններ	ԻՆԺԻՆԵՐԻՆԳ ԷՎՐՈՍ ՍՊԸ ENGINEERING EVROS LLC	
Պաշտոն	Ազգանուն	Ստորագր.				